PRZEKRÓJ ZBROJENIA BIEGÓW KLATKI SCHODOWEJ SCH.1

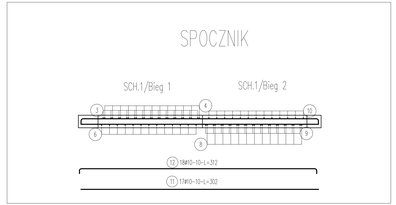

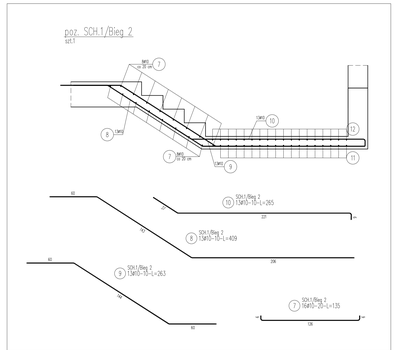

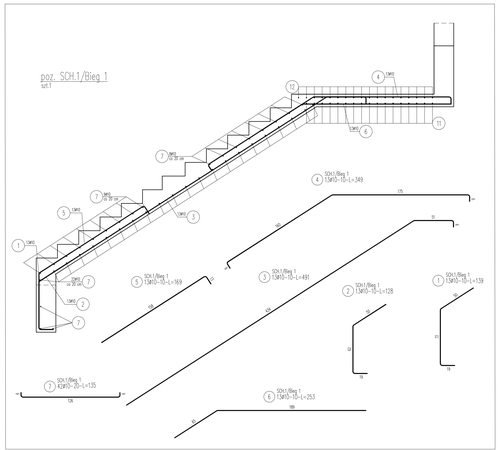

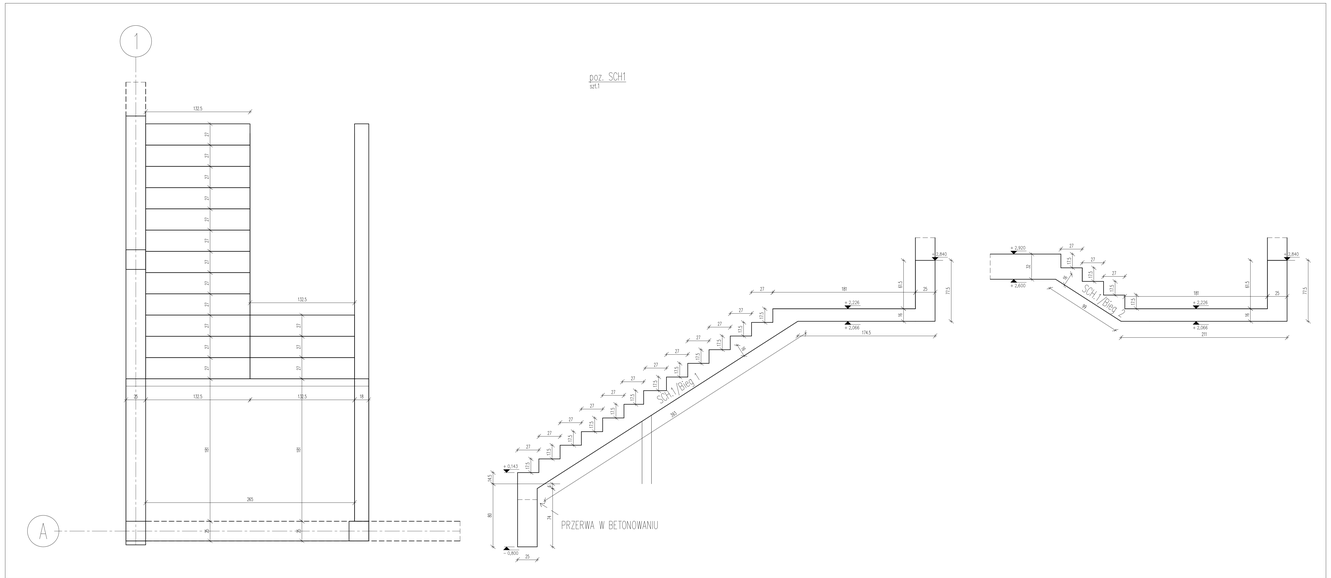

ZESTAWIENIE STALI

Nr PPP	Ø	Dł.	Rodzaj PPP	DŁUGOŚĆ				M. netto
				JEDN. el. pod.	JEDN.	JEDN. kszt.	RAZEM	
1	2	3	4	5	6	7	8	9
	[mm]	[-]		[m]				[kG]
1	10	300OZP	1.11	1.2	1	1	1.2	0.74
2	10	300OZP	1.11	1.2	1	1	1.2	0.74
SCH.1/Bieg 1								
3	10	300OZP	1.11	1.2	1	13	15.6	9.61
4	10	300OZP	1.11	1.2	1	13	15.6	9.61
5	10	300OZP	1.11	1.2	1	13	15.6	9.61
6	10	300OZP	1.11	1.2	1	13	15.6	9.61
7	10	300OZP	1.11	1.2	1	13	15.6	9.61
8	10	300OZP	1.11	1.2	1	13	15.6	9.61
9	10	300OZP	1.11	1.2	1	13	15.6	9.61
SCH.1/Bieg 2								
10	10	300OZP	1.11	1.2	1	13	15.6	9.61
11	10	300OZP	1.11	1.2	1	17	20.4	12.57
12	10	300OZP	1.11	1.2	1	15	18.0	11.09
13	10	300OZP	1.11	1.2	1	13	15.6	9.61
14	10	300OZP	1.11	1.2	1	13	15.6	9.61
15	10	300OZP	1.11	1.2	1	13	15.6	9.61
Suma: Pręty proste							[kG]	76.9
Masa jednostkowa							[kG/m]	0.617
Masa netto wyrobów gotowych							[kG]	76.9
Masa brutto							[kG]	76.9

OBRÓB : Samoprzecięcie drucków prętów jest dopuszczalne (nieprzewidziane w ich pęcie) zwalnia się wg PN-EN ISO 7292:2006

BETON C25/30 (B30)
KLASA EKSPOZYCJI XC1
STAL ZBROJENIOWA
A0N – B500SP – PRĘTY GŁÓWNE
A0N – B500SP – PRĘTY MONTAŻOWE
MIN. OTULINA DO LICA PRĘTA OCHONEGO 3cm

UWAGI
1. NINIEJSZE OPRACOWANIE STANOWI INTEGRALNĄ CZĘŚĆ PROJEKTU I MOŻE BYĆ RozPATRYWANE WYŁĄCZNIE Z POSZCZEGÓLNYMI SPRAWAMI OKUŚ SPOŁU SZCZEGÓŁOWYM.
2. WSZELKIE WĄTPLIWOŚCI KONSULTOWAĆ Z PROJEKTANTEM.
3. WSZYSTKIE MATERIAŁY BUDOWLANE MUSZĄ POSIADAĆ ZWIĄZECTWO DOPUSZCZAJĄCE Z DO UŻYTKOWANIA.

Biuro architektoniczne Ewelina Wesołowska
98-273 Klonowa
ul. Leśna 28 A
tel. 607 091 770

TEMAT: Przebudowa i rozbudowa budynku garażu Ochotniczej Straży Pożarnej w Miedzianych Górach na potrzeby zmiany sposobu użytkowania na budynek usługowy z zmianą sposobu użytkowania technicznej KD: 301901_2.0004.07/0, 301901_2.0004.07/0/0, 301901_2.0004.07/0/1, 301901_2.0004.07/0/2, 301901_2.0004.07/0/3

INWESTOR: Gmina Czajków
Czajków 39
63-504 Czajków

RYSUNEK: RYSUNEK ZBROJENIOWY POZ SR 0.5 I POZ SR 1.5

SKALA: 1:20

DATA: 09.2026r.

PROJEKTOWAŁ: dr inż. Szymon Langier
Uprawnienia bud. nr LDS/0172/PWOK/11

SPRAWDZIŁ(A): Inż. Anna Bodana
Uprawnienia bud. nr LDS/0194/PWBKk/23

ARKUSZ: Konstrukcja

NR RYS.: K.16